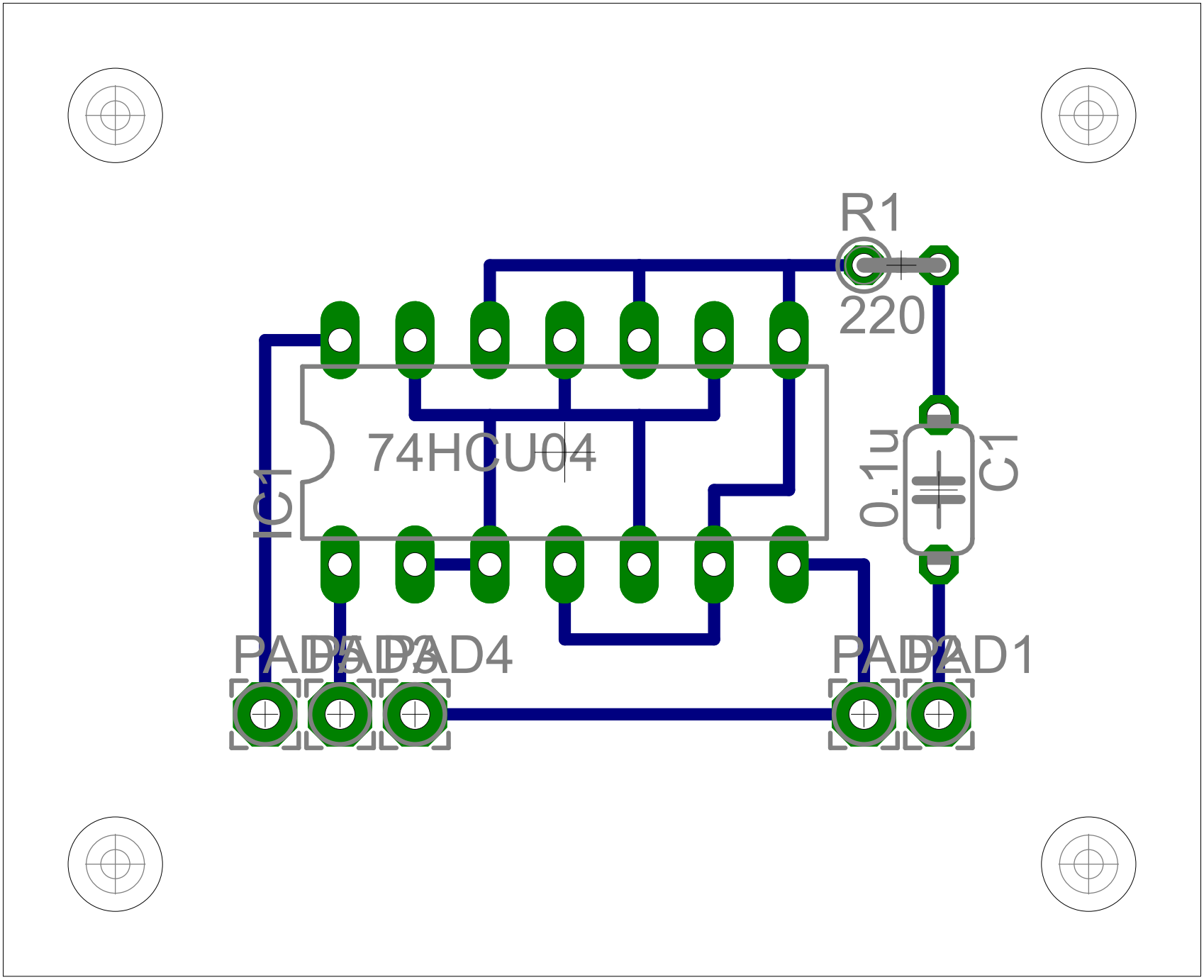
R1
220
74HCU04
IC1
0.1u
C1
PAD5
PAD3
PAD4
PAD1
PAD2